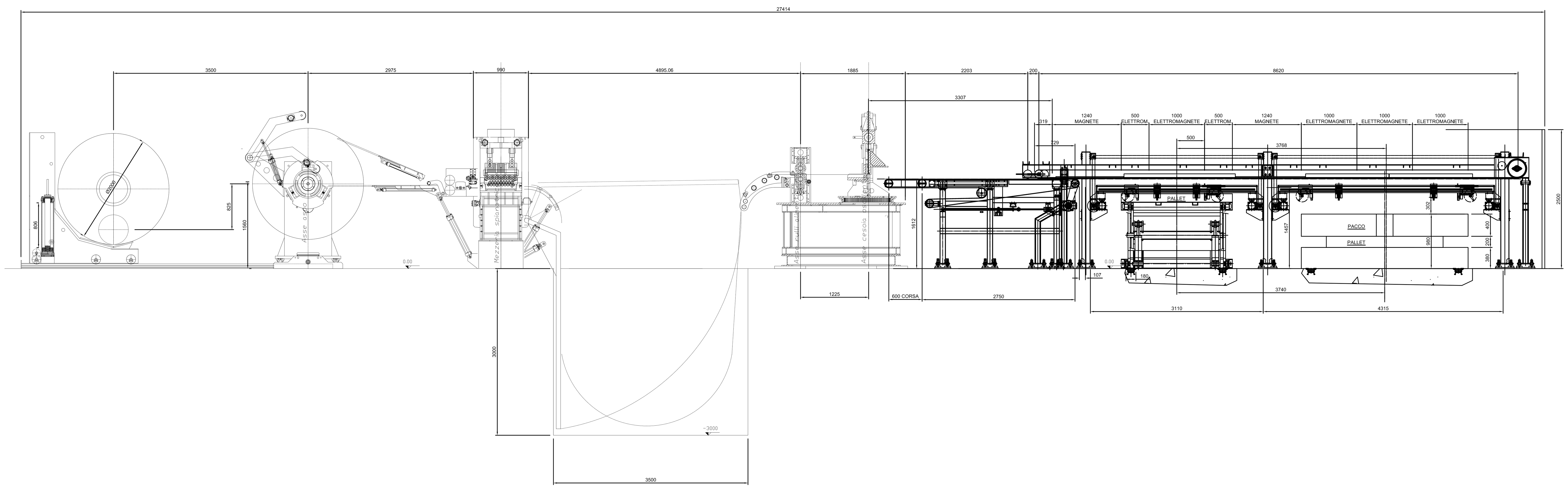

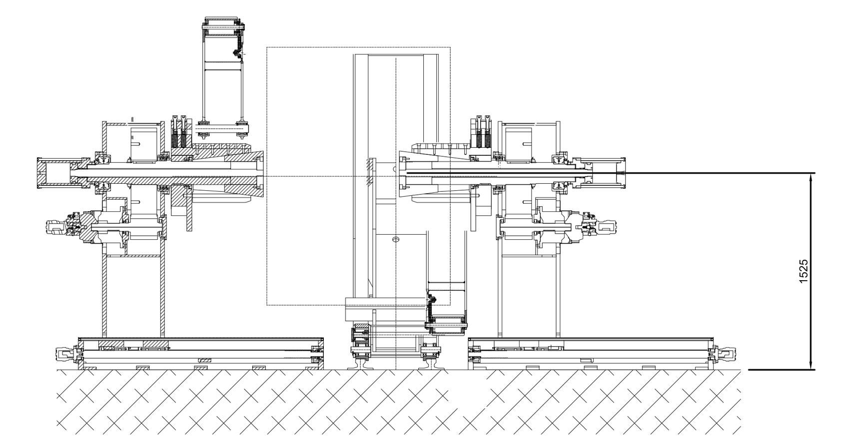

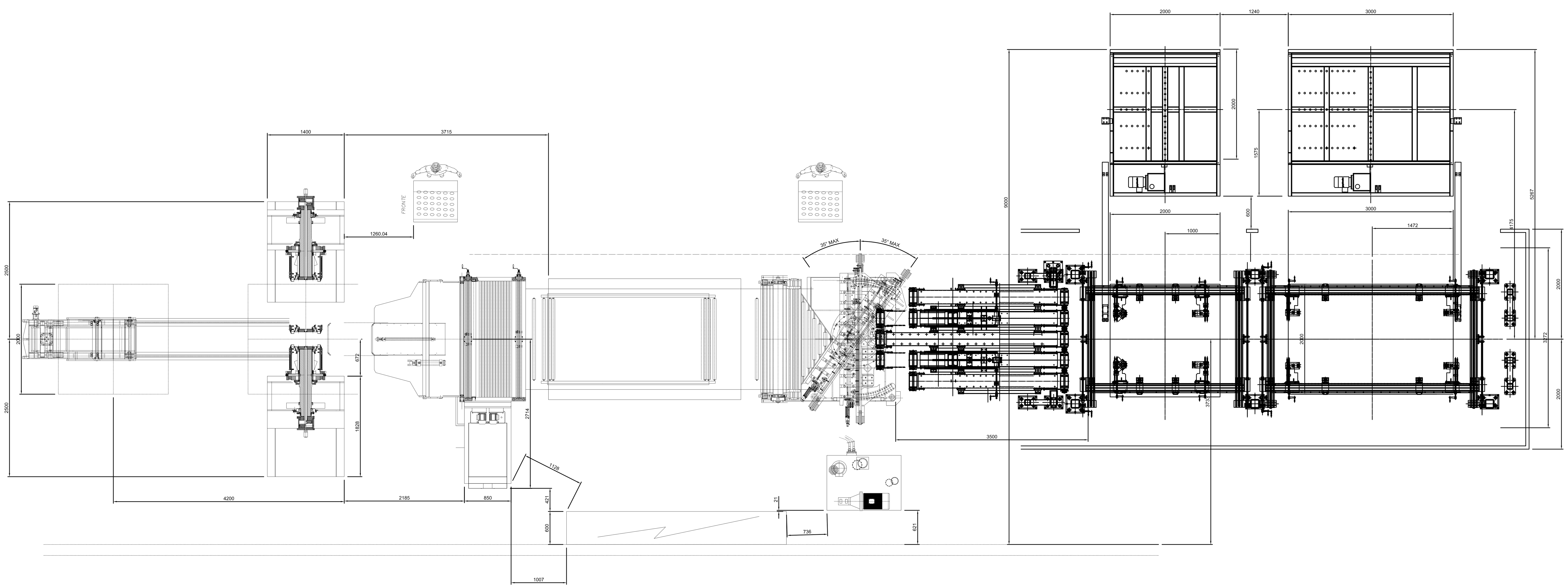

CARATTERISTICHE PRINCIPALI DELLA LINEA DI ALIMENTAZIONE Dados técnicos principais da linha de corte da chapa		
LARGHEZZA NASTRO MAX Largura da chapa (maximo)	mm	2000
DIAMETRO ESTERNO MAX COIL Diâmetro externo da bobina (max)	mm	2000
DIAMETRO INTERNO COIL Diâmetro interno da bobina	mm	510 - 610
SPESSORE NASTRO Espessura da fita	mm	0,6 - 3
PESO COIL MAX Max peso da bobina	kg	25000
CARATTERISTICHE PRINCIPALI DELL'IMPILATORE Dados técnicos principais do empilhador		
DIMENSIONE MAX. TRANCIATI Dimensões max. do blancos	mm	3000X2000/2000X2000
DIMENSIONE MIN. TRANCIATI Dimensões min. do blancos	mm	800X300
SPESSORE TRANCIATO (MIN-MAX) Espessura do blancos (Min. - Max.)	mm	0,5 - 3,0
PESO MAX TRANCIATO Peso max. do blanco	kg	50
ALTEZZA MAX PACCO TRANCIATI Altura max. do pacote	mm	400
MATERIALE PROCESSATO Material da Chapa		Acciaio mag.TRIP800 Aço mag. TRIP800

Pos.	Q.tà	DESCRIZIONE	DISEGNO/CODICE	NOTE

MATERIALE	-	UNI	-
PESO IN kg (FINITO)	-	TRATTAMENTO	

DENOMINAZIONE / DENOMINATION
LINEA CUT-TO-LENGHT 2000x3
-
-

extratega
EXTRATEGA - Napoli - ITALY
www.extratega.eu - info@extratega.eu - +390818414940

REV.	OGGETTO MODIFICA	DATA	SCALA	DISEGN.	TER	DATA	06/07
			1 : 35	CONTR.		DATA	

TOLLERANZE GENERALI DI LAVORAZIONE SECONDO TAB. E003
DISEGNO N. / DRAWING No.
0 0 1 0 0 1 0 0 0 1 2 A

REV.	OGGETTO REVISIONE	VISTO	DATA

QUESTO DISEGNO E' DI PROPRIETA' ESCLUSIVA DI EXTRATEGA s.r.l. - A TERMINI DI LEGGE ESSA VIETA DI RIPRODURLO O COMUNICARLO AD ALTRI SENZA LA SUA SPECIFICA AUTORIZZAZIONE